Boční pohled / Side view

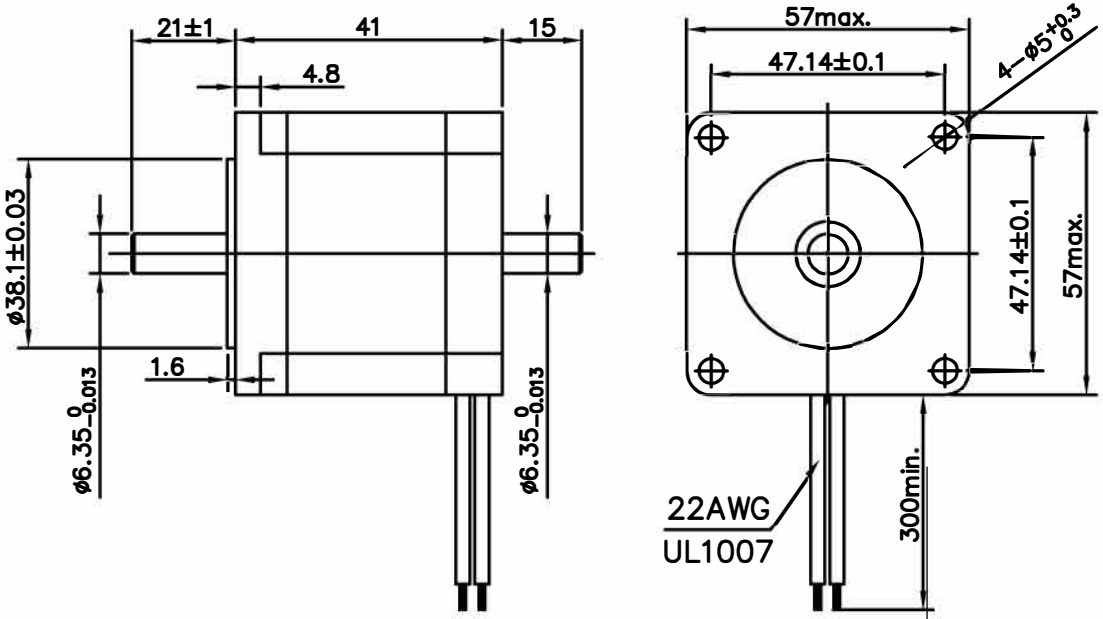

Zapojení / Wiring Diagram :

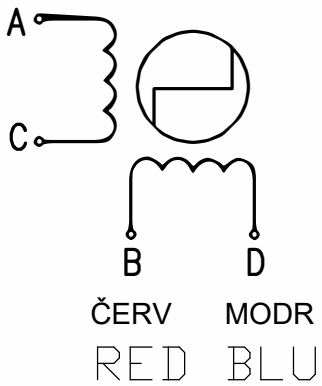

Technické parametry / Technical parameters:

			Poznámky / Comments
Počet fází / Number of Phase	2		
Úhel kroku / Step Angle	1.8	deg.	
Jmenovité napětí / Rated Voltage	1.96	V	
Proud/fáze / Rated Current/Phase	2.8	A	
Fázový odpor / Phase Resistance	0.7	Ω	
Fázová indukčnost / Phase Inductance	1.4	mH	
Přidržovací moment / Holding Torque	0.55	N.m	
Moment of inertia / Moment setrvačnosti	0.12	$kg.cm^2$	
Třída izolace / Insulation Class	B		
Hmotnost / Weight	0.45	kg	

57STH41-2804B